NAPOJENÍ ZAKONČENÉ PLASTOVOU ŠACHTOU

ŘEZ NAPOJENÍM

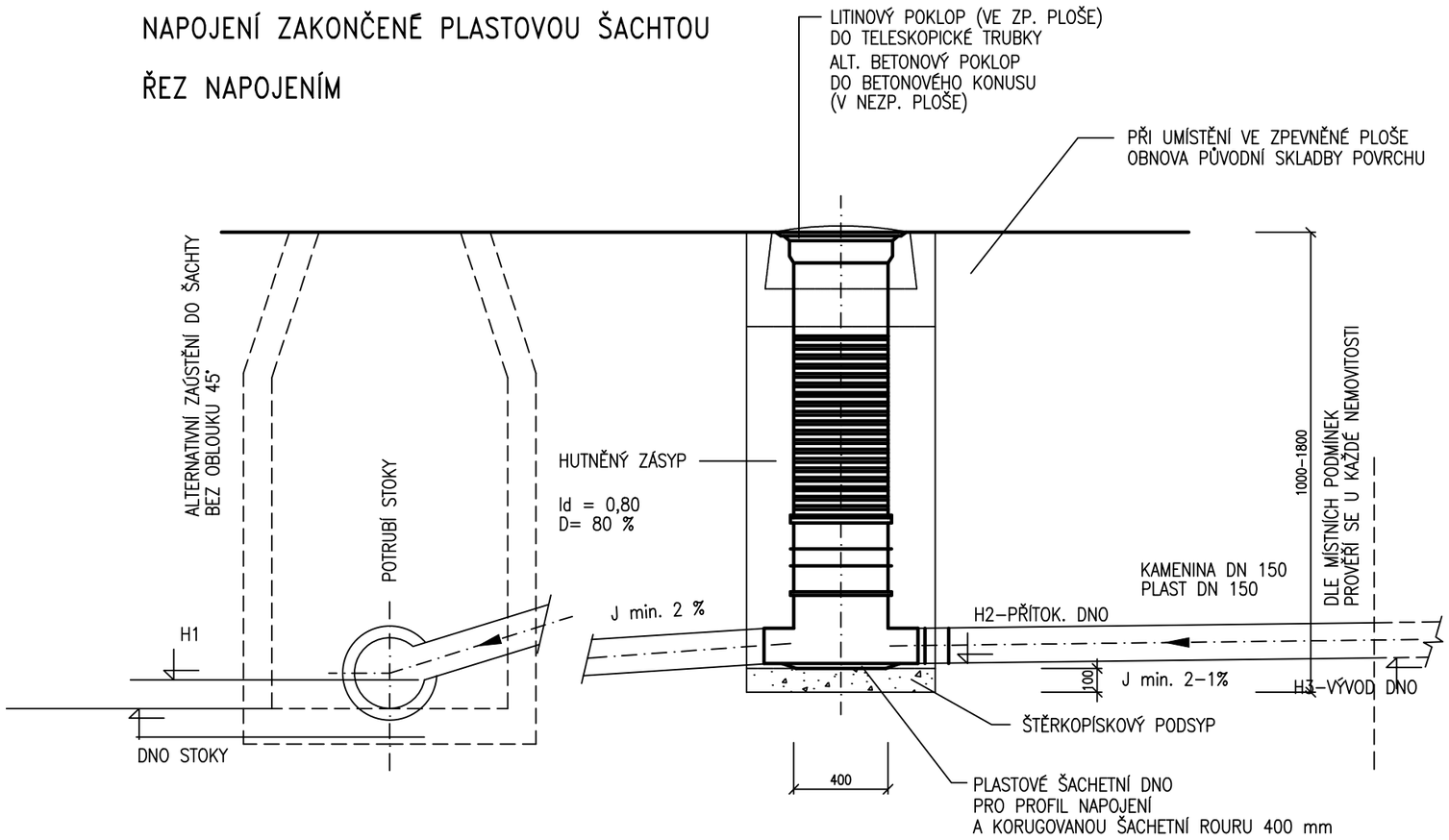

PŮDORYS NAPOJENÍ

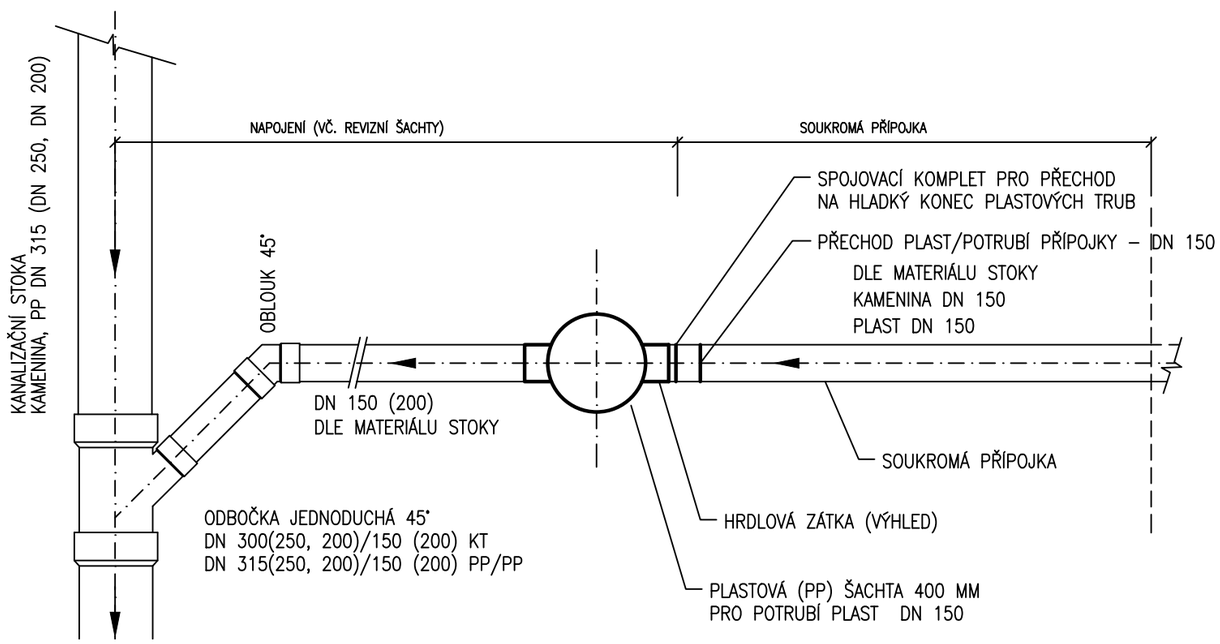

VZOROVÉ NAPOJENÍ ODBOČNÉ STOKY